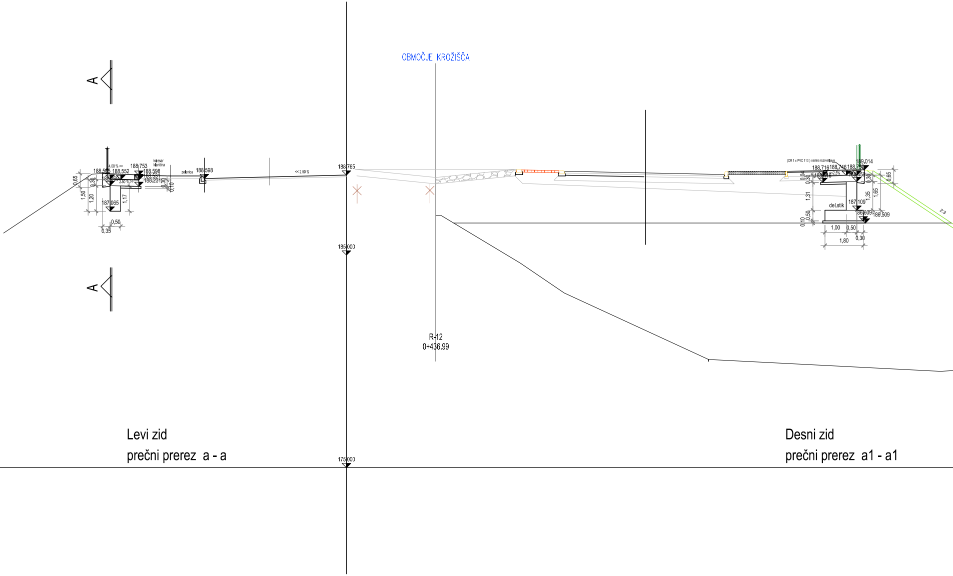
A
A
OBMOČJE KROŽIŠČA
188,585
188,552
188,753
188,598
188,531
188,260
188,231
4,00 % >>
2,50 % >>
kolesar
klančina
zelenica
188,598
<< 2,50 %
188,765
0,65
0,30
1,50
1,20
1,17
0,30
0,10
187,065
0,50
0,35
185,000
175,000
R-12
0+436,99
(CR 1 x PVC 110) cestna razsvetljava
189,014
188,716
188,746
188,756
188,416
188,459
<2,5%
0,04
0,30
0,30
1,31
0,50
0,10
del.stik
187,109
1,35
1,65
0,65
186,609
186,509
1,00
0,50
1,80
0,30
2:3

Levi zid
prečni prerez a - a

Desni zid
prečni prerez a1 - a1

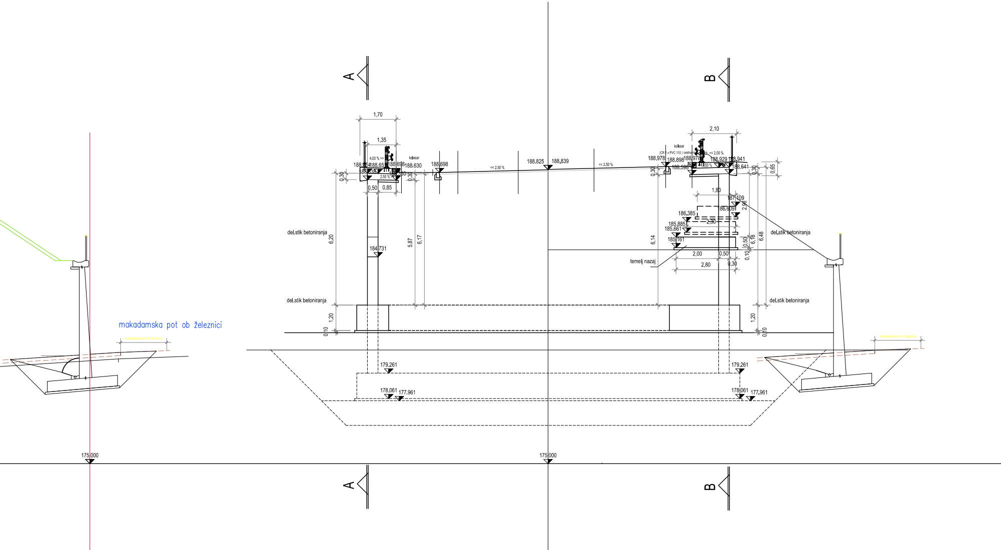
A
B
1,70
1,35
4,00 % >>
2,50 %
kolesar
188.630
188,698
188,65
0,30
0,50
0,85
<< 2,50 %
188.825
188,839
kolesar
(CR 1 x PVC 110) cestna
<< 2,00 %
2,10
188,978
188,898
188,596
188,929
188,641
0,65
1,80
187,109
2,98
186,609
186,385
2,30
185,885
185,661
185,161
2,00
0,50
2,80
0,30
temelj nazaj
del.stik betoniranja
del.stik betoniranja
del.stik betoniranja
del.stik betoniranja
6,20
184,731
5,87
6,17
6,14
0,50
0,10
6,18
6,48
1,20
0,10
makadamska pot ob železnici
179,261
179,261
178,061
177,961
178,061
177,961
175,000
175,000
A
B

prečni prerez b - b

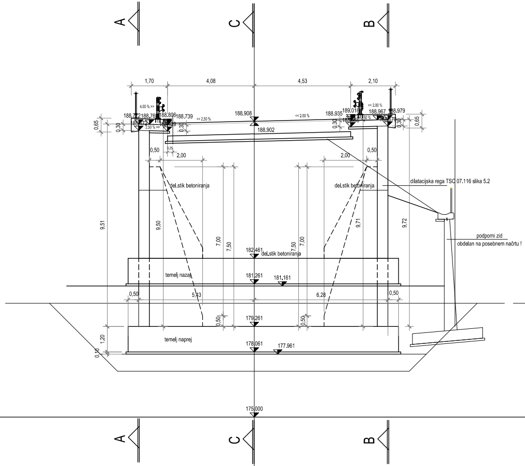
A
C
B
1,70
4,08
4,53
2,10
4.00 % >>
2,50 % >>
<< 2,50 %
<< 2,50 %
<< 2.00 %
188.772
188.760
188.806
188.739
188.908
188.902
188.935
189.016
188.967
188.979
0,65
0,30
0,30
0,30
0,30
0,65
0,50
0,25
2,00
2,00
0,50
del.stik betoniranja
del.stik betoniranja
dilatacijska rega TSC 07.116 slika 5.2
9,51
9,50
7,00
7,50
7,50
7,00
9,71
9,72
podporni zid
obdelan na posebnem načrtu !
182,461
del.stik betoniranja
temelj nazaj
181,261
181.161
0,50
5,43
6,28
0,50
179,261
0,50
0,50
temelj naprej
178,061
177.961
1,20
0,10
175,000
A
C
B

prečni prerez c - c

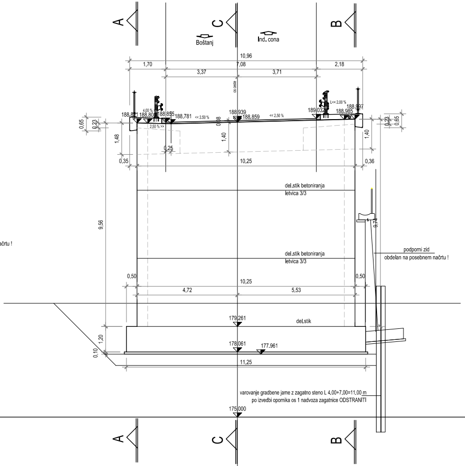
A
C
B
Boštanj
Ind. cona
10,96
1,70
7,08
2,18
3,37
3,71
os ceste
4,00 %
2,50 % >>
<< 2,50 %
<< 2,50 %
L<< 2,00 %
188.821
188.801
188.855
188.781
188.939
188.859
189.032
188.985
188.997
0,65
0,23
0,08
1,48
1,40
1,40
0,23
0,65
0,25
0,35
10,25
0,36
del.stik betoniranja
letvica 3/3
9,56
9,74
podporni zid
obdelan na posebnem načrtu !
del.stik betoniranja
letvica 3/3
0,50
10,25
0,50
4,72
5,53
179,261
del.stik
1,20
178,061
177.961
0,10
11,25
varovanje gradbene jame z zagatno steno L 4,00+7,00=11,00 m
po izvedbi opornika os 1 nadvoza zagatnice ODSTRANITI
175,000
A
C
B

prečni prerez d - d

prečni prerez os 1

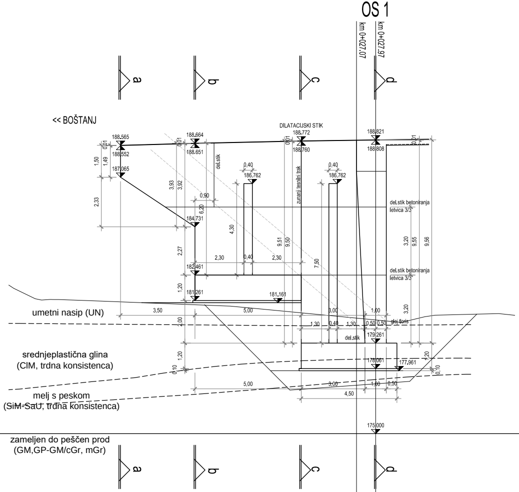
OS 1
km 0+027,07
km 0+027,97
a
b
c
d
<< BOŠTANJ
DILATACIJSKI STIK
188,565
188,552
187,065
188,664
188,651
188,772
188,760
188,821
188,808
del.stik
zunanji tesnilni trak
0,40
186,762
0,90
184,731
del.stik betoniranja
letvica 3/3
182,461
181,261
181,161
2,30
0,40
umetni nasip (UN)
3,50
5,00
3,00
1,00
1,30
0,50
glej tloris
179,261
srednjeplastična glina
(ClM, trdna konsistenca)
178,061
177,961
melj s peskom
(SiM-SaU, trdna konsistenca)
4,50
175,000
zameljen do peščen prod
(GM,GP-GM/cGr, mGr)

pogled na levi krilni zid A - A

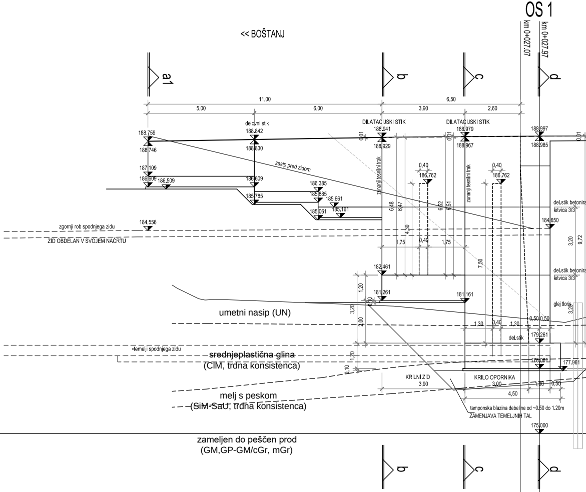
OS 1
km 0+027,07
km 0+027,97
<< BOŠTANJ
a1
b
c
d
11,00
6,50
5,00
6,00
3,90
2,60
delovni stik
DILATACIJSKI STIK
188,759
188,746
188,842
188,830
188,941
188,929
188,979
188,967
188,997
188,985
zasip pred zidom
187,109
186,609
186,509
186,385
185,885
185,785
185,661
185,161
185,061
184,556
zgornji rob spodnjega zidu
ZID OBDELAN V SVOJEM NAČRTU
zunanji tesnilni trak
184,650
del.stik betoniranja
letvica 3/3
1,75
0,40
182,461
181,261
181,161
glej tloris
umetni nasip (UN)
0,50
1,30
179,261
del.stik
temelji spodnjega zidu
srednjeplastična glina
(ClM, trdna konsistenca)
178,061
177,961
KRILNI ZID
KRILO OPORNIKA
3,90
3,00
1,00
4,50
melj s peskom
(SiM-SaU, trdna konsistenca)
tamponska blazina debeline od ~0,50 do 1,20m
ZAMENJAVA TEMELJNIH TAL
175,000
zameljen do peščen prod
(GM,GP-GM/cGr, mGr)

pogled na desni krilni zid B - B

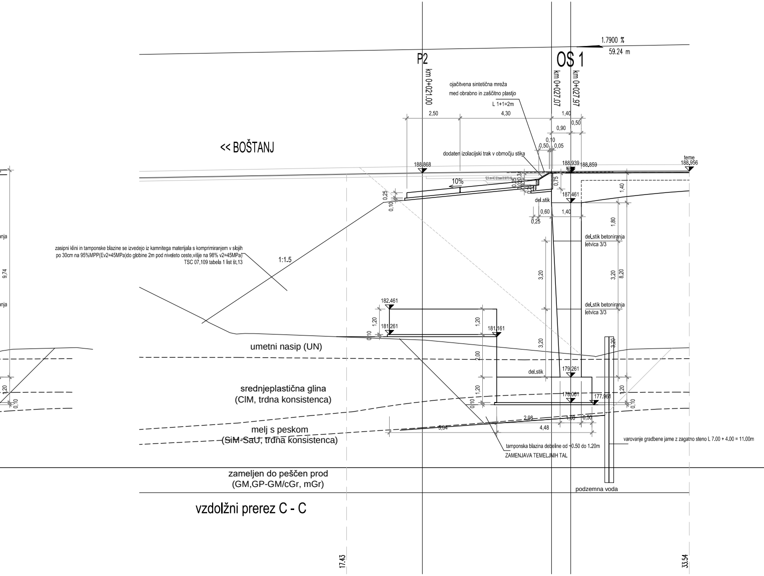
1.7900 %
59.24 m
P2
OS 1
km 0+021.00
km 0+027.07
km 0+027.97
ojačitvena sintetična mreža
med obrabno in zaščitno plastjo
L 1+1=2m
2,50
4,30
1,40
0,50
0,90
0,10
0,50
0,05
<< BOŠTANJ
dodaten izolacijski trak v območju stika
188,868
188,939
188,859
teme
188,956
10%
0,25
0,10
0,75
1,40
187,461
del.stik
0,60
1,40
0,25
1,80
del.stik betoniranja
letvica 3/3
zasipni klini in tamponske blazine se izvedejo iz kamnitega materijala s komprimiranjem v slojih
po 30cm na 95%MPP(Ev2=45MPa)do globine 2m pod niveleto ceste,višje na 98% v2=45MPa)
TSC 07,109 tabela 1 list št,13
1:1.5
9,74
3,20
3,20
8,20
del.stik betoniranja
letvica 3/3
182,461
181,261
181,161
1,20
1,20
0,10
umetni nasip (UN)
3,20
3,20
2,00
del.stik
179,261
178,061
177,961
1,20
1,20
0,10
0,10
srednjeplastična glina
(CIM, trdna konsistenca)
2,98
1,00
0,50
5,04
4,48
melj s peskom
(SiM-SaU, trdna konsistenca)
tamponska blazina debeline od ~0.50 do 1.20m
ZAMENJAVA TEMELJNIH TAL
varovanje gradbene jame z zagatno steno L 7.00 + 4.00 = 11.00m
zameljen do peščen prod
(GM,GP-GM/cGr, mGr)
podzemna voda
17.43
33.54

vzdolžni prerez C - C

KVALITETA MATERIALOV:

BETONI: SIST EN 206-1,SIST 1026

- beton hodnikov in robni venci C 30/37 - XD3, XF4, 4%zračnih por ,PV-III,VB3
- hodnike in robne vence je potrebno zaščititi s silikonskim penetracijskim sistemom
- beton prekladne konstrukcije C 35/45, XD1, XF2,PV-I,VB2
- beton opornikov ,sten, kril ,krilnih zidov,ojačitvena rebra C 30/37, XD3,XC3, XF4,PV-III,VB3
- beton temeljenje in prehodne plošče C 25/30, XC2,XA1(v primeru agresivne talne vode),PV-I,VB1
- podbeton C 12/15,X0

ARMATURA:

- rebrasta armatura B500B (RA 500/550)
- zasčitni sloj armature 5.0 cm

VSI KOVINSKI DELI NADVOZA MORAJO BITI OZEMLJENI PO PREDPISIH (TSC 07.113 7.5 list 13)

-vsi robovi pobrani z letvico 3/3 cm

podpora 1
prečni prerezi a-a,b-b,c-c,d-d
pogled levi krilni zid,krilo A-A
pogled desni krilni zid,krilo B-B
vzdolžni prerez C-C

02				
01				
št.	sprememba	opis spremembe	datum	podpis

investitor:
Občina Sevnica
Glavni trg 19a
8290 Sevnica

objekt: Komunalno opremljanje v PC Sevnica – Preložitev ceste LC373071 od km 0,0+21,0 do km 0,2+16,70 in ureditev dostopne ceste JP594281 ter izvennivojskega križanja z železniško progo št. 81 Sevnica–Trebnje v Sevnici

vodilni projektant:
PNZ svetovanje projektiranje d.o.o.

načrt:
Načrt s področja gradbeništva
NADVOZ v km 0+761

projektant načrta:
PNZ svetovanje projektiranje d.o.o.

risba:
podpora 1
prečni prerezi a-a,b-b,c-c,d-d
pogled levi krilni zid,krilo A-A
pogled desni krilni zid,krilo B-B
vzdolžni prerez C-C

	ident. št. IZS	podpis		merilo: 1:100
vodja projekta: Marko JELENC, univ. dipl. inž. grad.	G-0123		vrsta projekta: PZI	št. načrta: K-761
pooblaščeni inž.: Ervin JEZOVŠEK univ.dipl.inž.grad.	G-3891		št. projekta: 18_761	št. risbe:
obdelovalec: M.ČOH			datum: april 2021	

št. odseka:	arhivska številka:	vrsta dokumentacije:	šifra priloge:	črtna koda:
		004.2160	G.232.2	

pnz